在庫ID	車名	年式	型式・車体番号	架装形状	
T16025	トレクス	未登録	－ NCCTB34081-8122	スクラップセミトレーラ	

前使用者	車検有効期限		走行距離(km)	積載量	荷台寸法(mm)			出品会社 （ 愛知 県）
自家用 営業用 レンタカ 不明	予備検査 R7.10.10	切れ 抹消	km タコグラフ年月	30,480 kg	L 11,940	W 2,300	H 1,990	若杉自動車㈱

エンジン状態	A B C D E	AC	良 不良 無	ブレーキ	AIR	馬力	R券 預託金 円

ミッション・デフ(異音、油漏れ等)	良好	T/M 速
フレーム関係(亀裂、曲り、錆、車体番号等の確認)	良好	
上物メーカー名	日本トレクス	
年式,型式及状態	リアリーフサス スクラップ用運搬ボデー 着脱式 リア片開き式 40ft海コンテナシャーシ 吊るしフック8対	
その他		

キャブ内部

汚れ	(少)	中	多
シート破れ	有	(無)	
クロス張り	有	(無)	

備考

外装状態

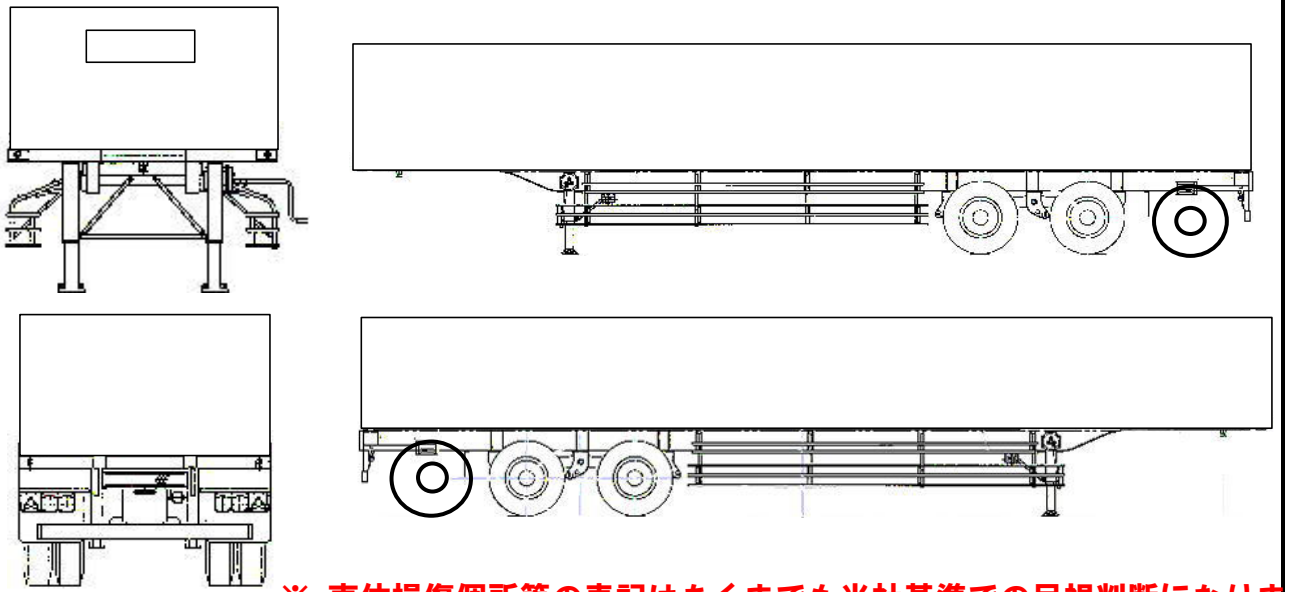

Fガラス状態		
要交換	良好	飛石有

記録簿	有	無

PMマフラ	有	無
証明書	有	無

S・リミッタ	有	無
証明書	有	無

※ 車体損傷個所等の表記はあくまでも当社基準での目視判断になります

タイヤ状態
上、中、下、×、欠、で記載
前

上	上	上	上
上	上	上	上
上	上	上	上

F スペア R

サイズF 11R22.5 14PR
サイズR 11R22.5 14PR

*スノータイヤは表記する