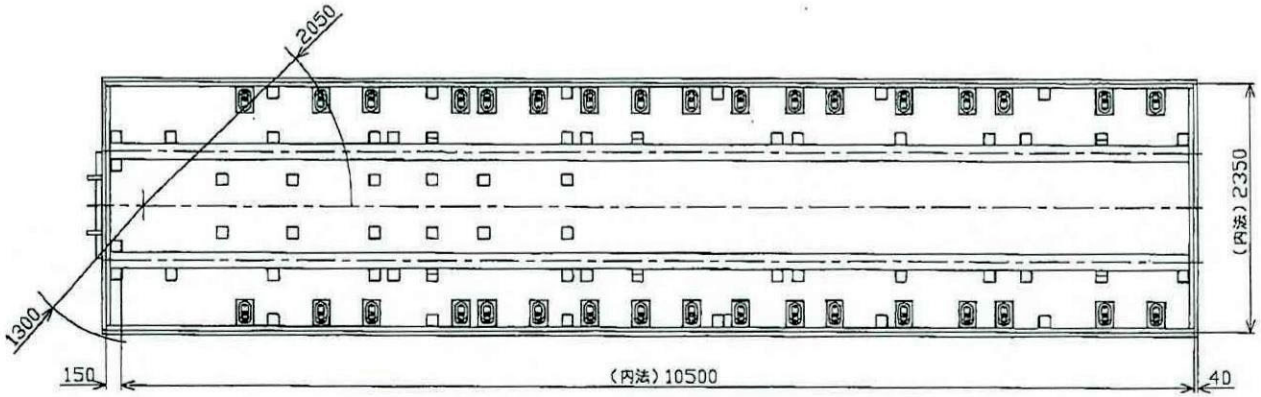

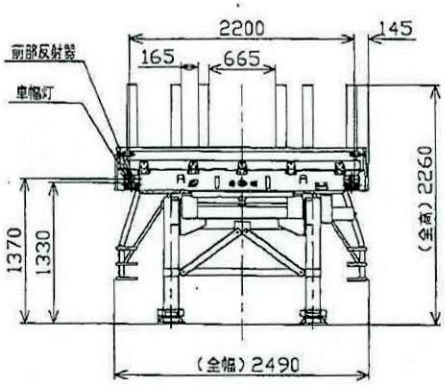

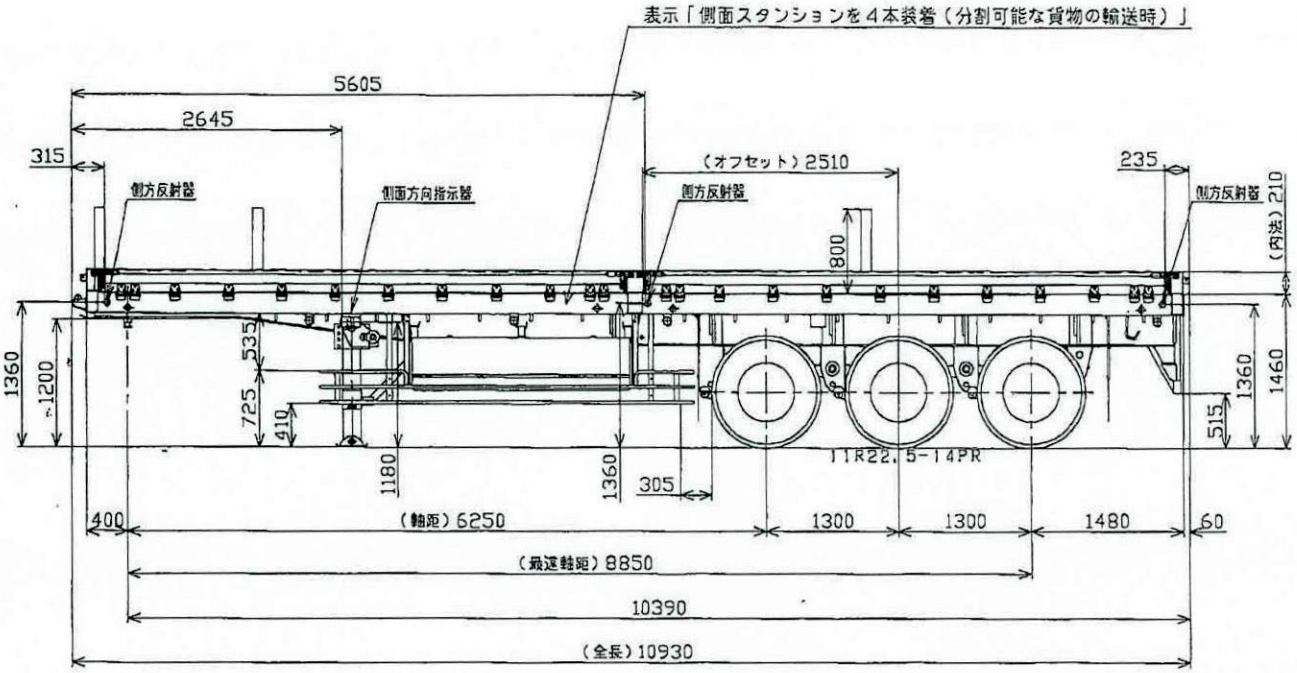

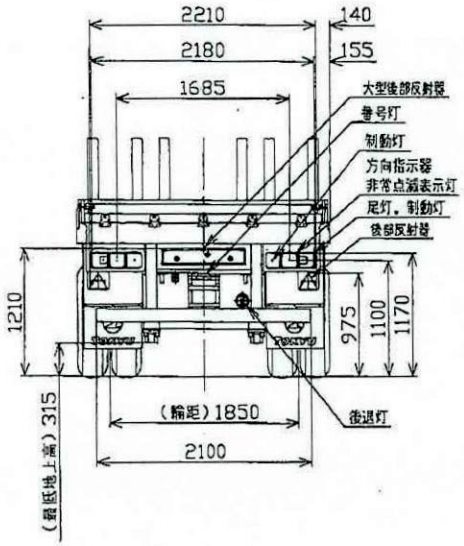

東急TF36G5C3S型セミトレーラ外観四面図