在庫ID	車名	年式	型式・車体番号	架装形状	
T14381	トレクス	未登録	－ PFB34118-****3	ウイングトレーラ	

前使用者	車検有効期限		走行距離(km)	積載量	荷台寸法(mm)			出品会社 （ 愛知 県）
自家用 営業用 レンタカ 不明	R7.7.13	切れ 抹消	km タコグラフ年月	27,000 kg	L 12,910	W 2,490	H 3,790	若杉自動車㈱

エンジン状態	A B C D E	AC	良 不良 無	ブレーキ AIR	馬力	R券 預託金 円

ミッション・デフ(異音、油漏れ等)	T/M 速	キャブ内部
フレーム関係(亀裂、曲り、錆、車体番号等の確認)	良好	汚れ 少 中 多
上物メーカー名	1デフ引き 木床 アルミあおり7方開 中柱回転式	シート破れ 有 無
年式,型式及状態	ラッシング2段 落としフック12対 門高2250	クロス張り 有 無
	ウイングスイッチ前方にも有	
その他	Rエアサス 1軸目と3軸目 リフトアクスル機能付	

備考

ABS

外装状態

未登録未使用車

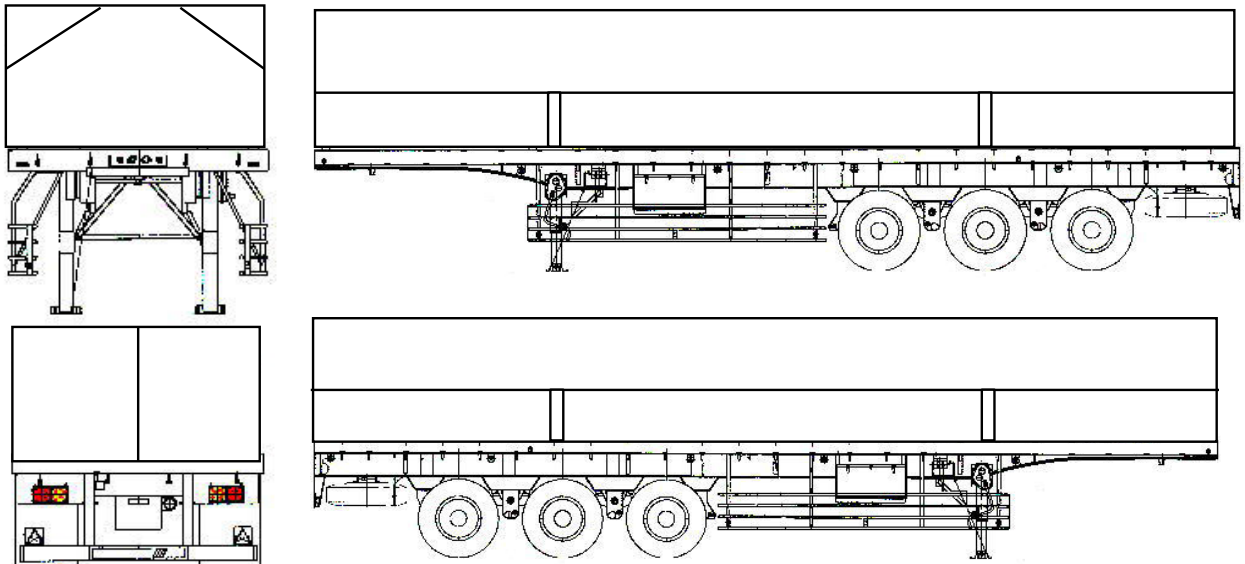

Fガラス状態		
要交換	良好	飛石有

記録簿	有	無

PMマフラ	有	無
証明書	有	無

S・リミッタ	有	無
証明書	有	無

※ 車体損傷個所等の表記はあくまでも当社基準での目視判断になります

タイヤ状態

上、中、下、×、欠、で記載

前

上	上	上	上
上	上	上	上
上	上	上	上

F スペア 上 R

サイズF

サイズR 11R22.5 14PR

*スノータイヤは表記する