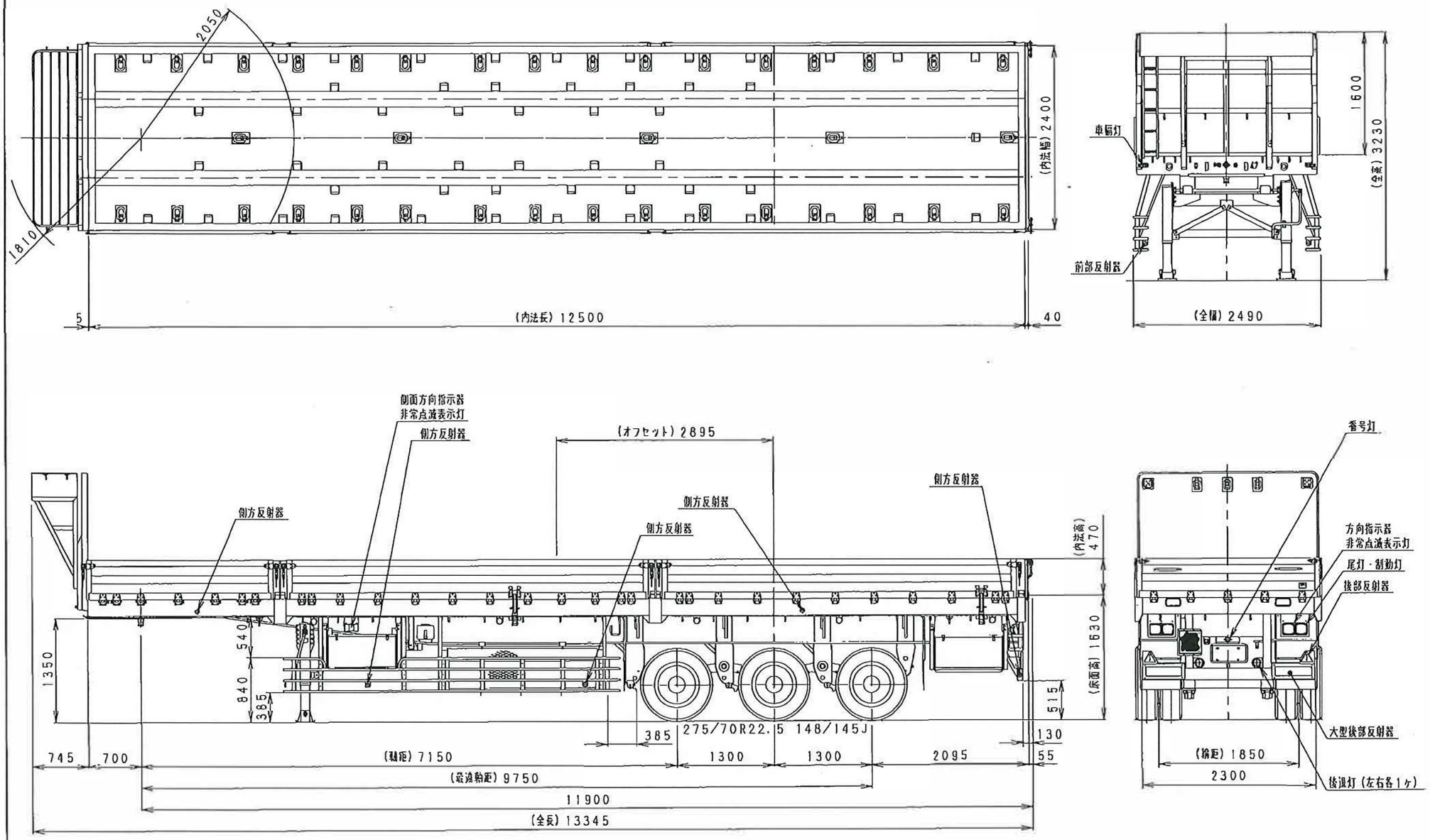

東邦TF50H4C3型
セミトレーラ外観四面図