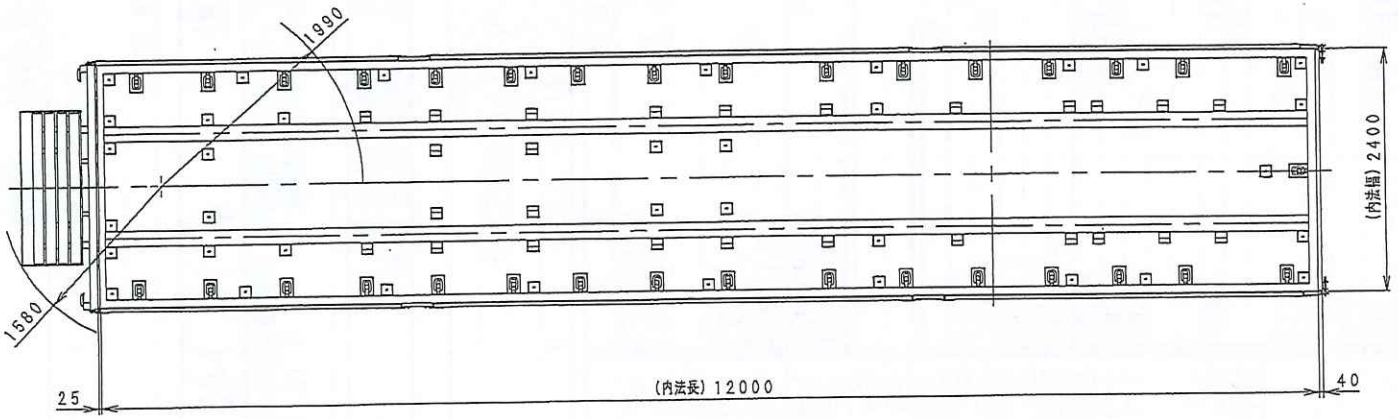

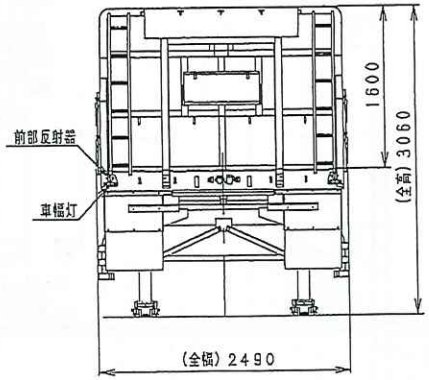

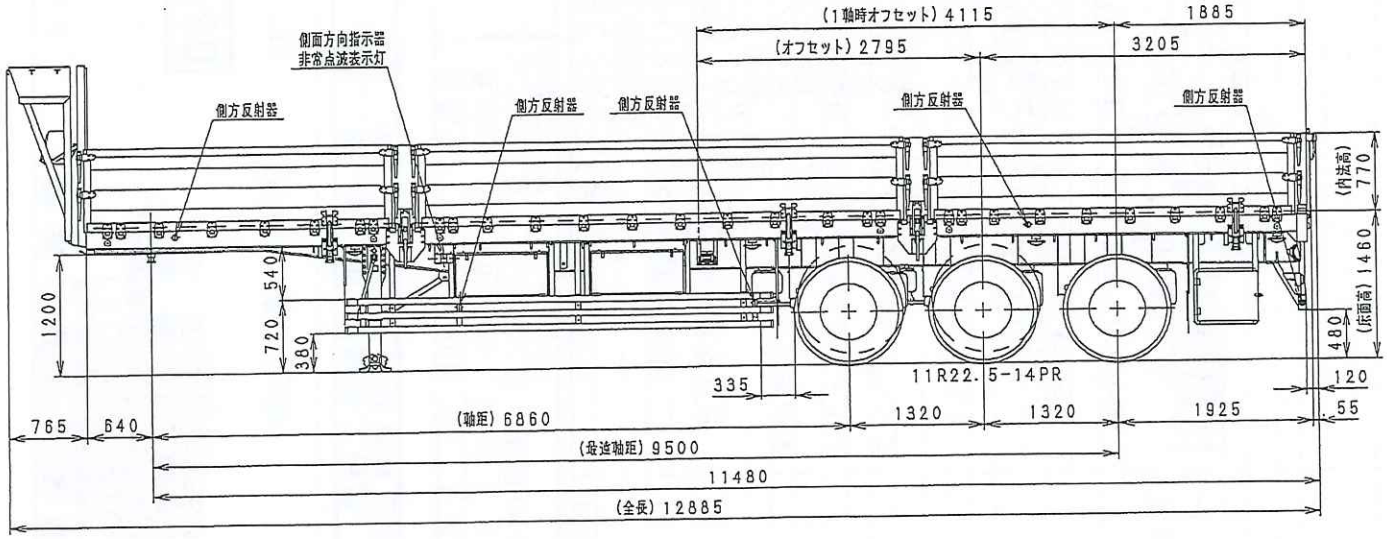

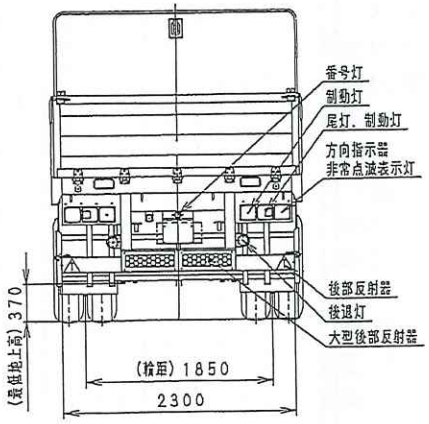

東邦TF36H2C3改型

セミトレーラ外観四面図