在庫ID	車名	年式	型式・車体番号	架装形状	
T09604	トレクス	未登録	－ PFB34118改 ***0	セミトレーラ	

前使用者	車検有効期限		走行距離(km)	積載量	荷台寸法(mm)			出品会社 (愛知 県)
自家用 営業用 レンタカ 不明	予備検査 R5.10.18	切れ 抹消	km タコグラフ年月	28,600 kg	L 10,160	W 2,360	H 200	若杉自動車㈱

エンジン状態	A B C D E	AC	良 不良 無	ブレーキ	AIR	馬力	R券	預託金 円

ミッション・デフ(異音、油漏れ等)	T/M 速	キャブ内部	備考
フレーム関係(亀裂、曲り、錆、車体番号等の確認)	良好	汚れ 少 中 多	ABS
上物メーカー名	1デフ引き仕様 アルミあおり不均等6方開 木床	シート破れ 有 無	
年式,型式及状態	内フック8対 100角スタンション穴 計29対	クロス張り 有 無	
その他	Rエアサス 1軸目と3軸目リフトアクスル機能付		

外装状態

未登録未使用車

Fガラス状態		
要交換	良好	飛石有

記録簿	有	無

PMマフラ	有	無
証明書	有	無

S・リミッタ	有	無
証明書	有	無

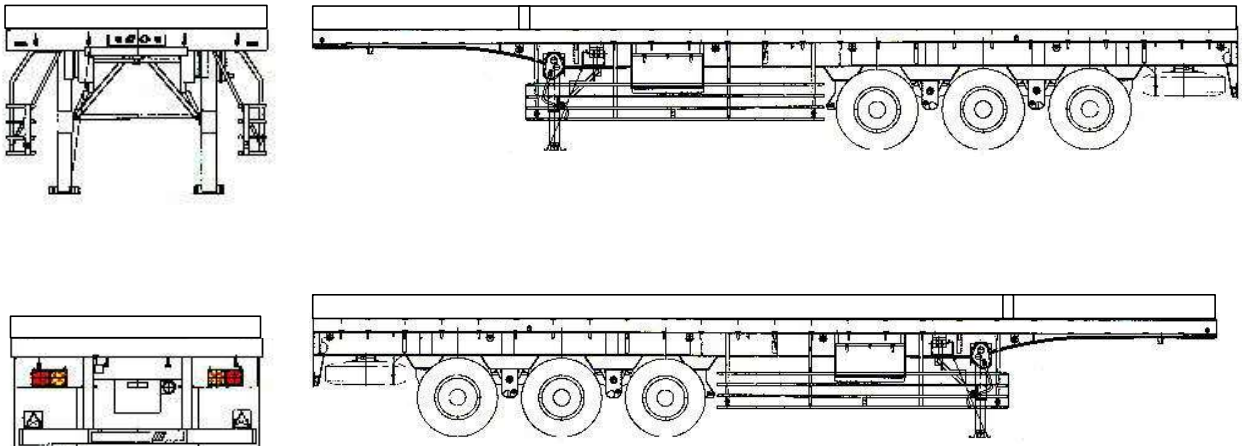

※ 車体損傷個所等の表記はあくまでも当社基準での目視判断になります

タイヤ状態
上、中、下、×、欠、で記載
前

上	上	上	上
上	上	上	上
上	上	上	上

F [ ] スペア [上] R

サイズ
サイズ 11R22.5 14PR

*スノータイヤは表記する